PRODUCED BY AN AUTODESK EDUCATIONAL PRODUCT

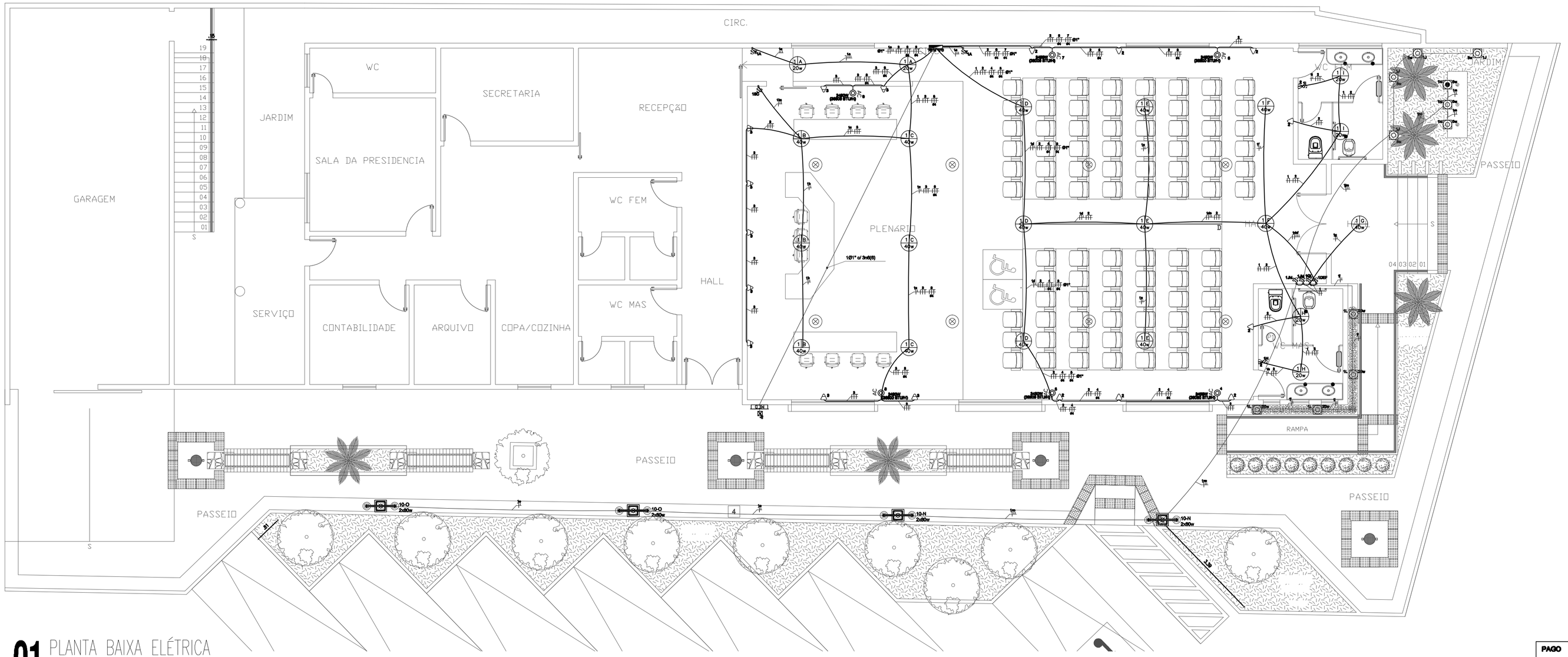

01 PLANTA BAIXA ELÉTRICA
ESCALA — 1 : 75

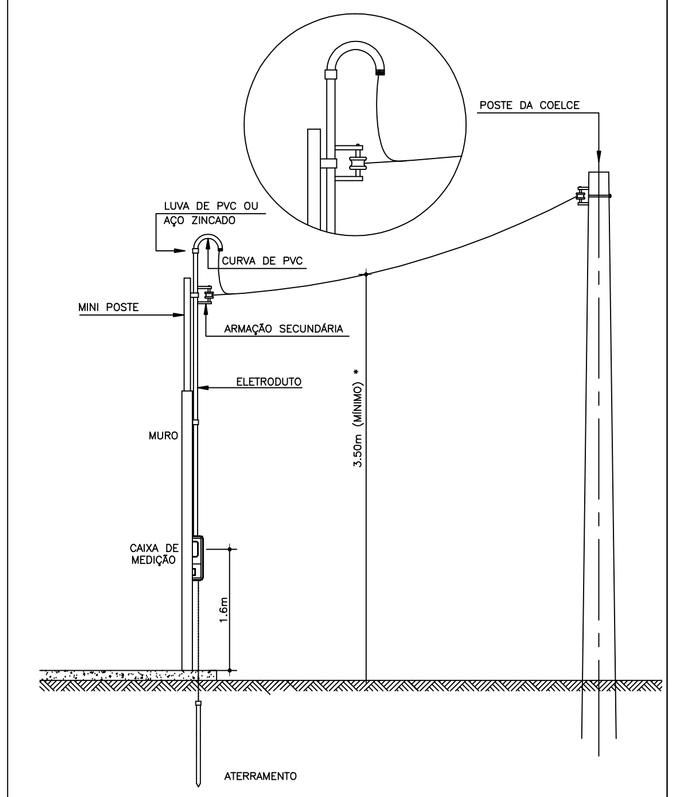

06 ESQUEMA DE LIGAÇÃO
ESCALA — 1 : SEM ESCALA

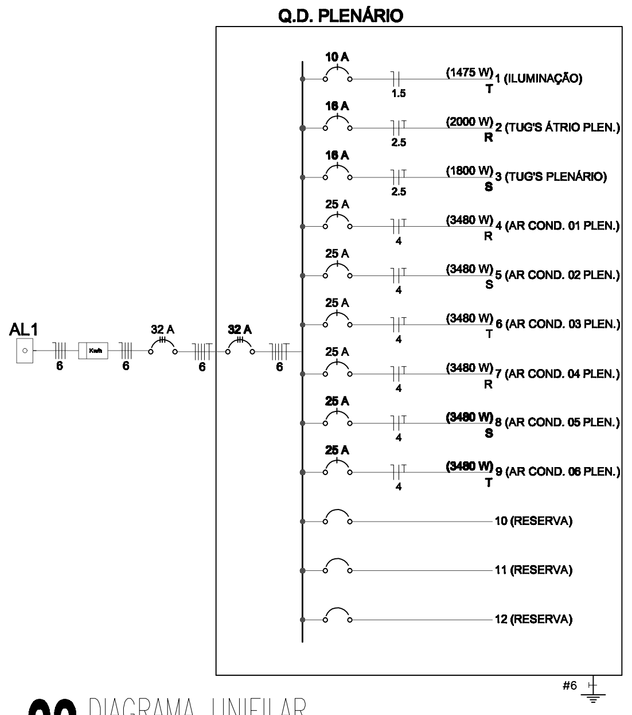

02 DIAGRAMA UNIFILAR
ESCALA — 1 : SEM ESCALA

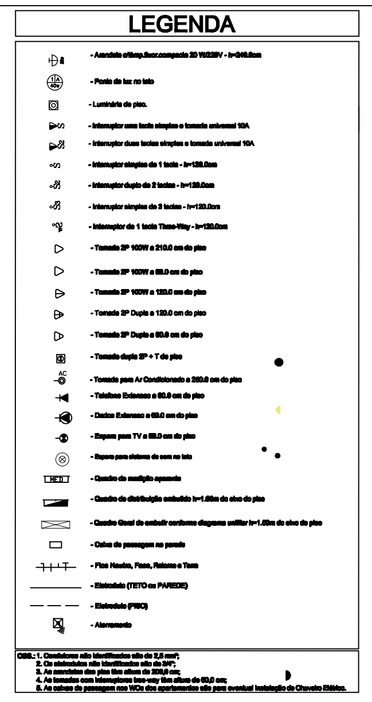

05 LEGENDA
ESCALA — 1 : SEM ESCALA

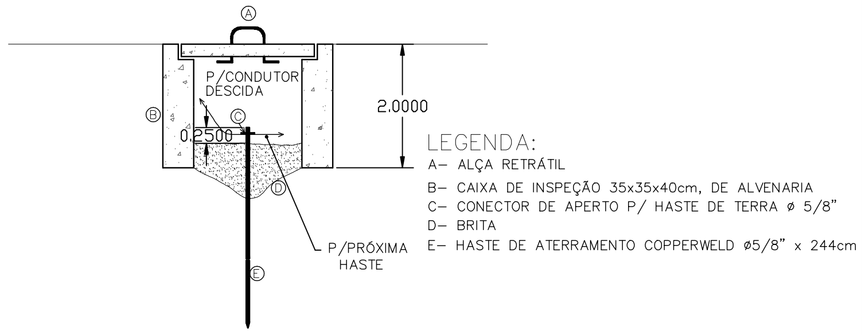

04 DET. CX. DE INSP. DE ATERRAMENTO
ESCALA — 1 : SEM ESCALA

QUADRO DE CARGAS DO QUADRO DE DISTRIBUIÇÃO DO PLENÁRIO - Q.D. PLEN.

CIRCUITO	DESCRIÇÃO	V	V (V)	ILUMINAÇÃO (W)				TOMADAS (W)					POTÊNCIA TOTAL (W)	POTÊNCIA DEMANDA (VA)	FASES	POTÊNCIA FASE (W)			In'	DISJUNTOR	FIO/CABO
				5	20	40	80	100	600	815	1600	3480				R	S	T	A	A	mm²
1	ILUMINAÇÃO	F+N+T	220 V	7	10	15	8						1475		T			1475	6,70	10	1,5
2	TUG'S ÁTRIO PLENÁRIO	F+N+T	220 V					8	2				2000		R	2000			9,09	16	2,5
3	TUG'S PLENÁRIO	F+N+T	220 V					18					1800		S		1800		8,18	16	2,5
4	AR COND. 01 PLEN.	F+N+T	220 V									1	3480		R	3480			15,82	25	4
5	AR COND. 02 PLEN.	F+N+T	220 V									1	3480		S		3480		15,82	25	4
6	AR COND. 03 PLEN.	F+N+T	220 V									1	3480		T			3480	15,82	25	4
7	AR COND. 04 PLEN.	F+N+T	220 V									1	3480		R	3480			15,82	25	4
8	AR COND. 05 PLEN.	F+N+T	220 V									1	3480		S		3480		15,82	25	4
9	AR COND. 06 PLEN.	F+N+T	220 V									1	3480		T			3480	15,82	25	4
Q.D. PLEN.	**TOTAL**	**3F+N+T**	**380V/220V**	**7**	**10**	**15**	**8**	**26**	**2**	**0**	**0**	**6**	19195	**16315,75**	**R+S+T**	**8960**	**8760**	**8435**	**24,72**	**32**	**6**

03 QUADRO DE CARGAS
ESCALA — 1 : SEM ESCALA

PAGO

APROVO

I.S.S.C.

Responsável Projeto

Responsável Cálculo

CREA

Edson Aquino Lopes Loiola
Responsável Técnico
CREA 41167 D – RNP 0603-19792-2

Proprietário

GEO PROSPERITY
GEOLOGIA E ENGENHARIA

PROJETO ELÉTRICO

ASSUNTO:
REFORMA COM AMPLIAÇÃO DA CÂMARA MUNICIPAL DE JIJOCA DE JERICOACOARA

CLIENTE:
CÂMARA MUNICIPAL DE JIJOCA DE JERICOACOARA

ENDEREÇO:
AVENIDA JERICOACOARA, 474 - CENTRO - JIJOCA DE JERICOACOARA - CE

CONTEÚDO:
. PL. BX. ELÉTRICA TÉRREO
. DIAGRAMA UNIFILAR
. QUADRO DE CARGAS
. DET. CX. DE INSP. DE AT.
. LEGENDA
. ESQUEMA DE LIGAÇÃO
. .
. .
. .

PRANCHA: 01/01
ESCALA: INDICADA
DATA: 25/06/2018

DESENHO:
EDSON LOPES
ENGENHEIRO CIVIL
CREA-CE: 41167 D

OBS.:
1. OS DIREITOS AUTORAIS DESTE PROJETO SÃO RESERVADOS POR LEI, SEU USO INDEVIDO É DEBAUTORIZADO E ESTÁ À PENALIDADE
2. É VETADA A REPRODUÇÃO DESTE PROJETO, PARA OUTRO FIM, QUE NÃO O DE EXECUÇÃO DO MESMO PELO CLIENTE
3. QUALQUER MODIFICAÇÃO NESTE PROJETO DEVE SER COMUNICADO COM ANTECEDÊNCIA E AUTORIZADA PELO AUTOR
4. DECLARANDO QUE AS METRAGENS, ÁREAS, CONFRONTANTES E SITUAÇÃO, SÃO DE INTEIRA RESPONSABILIDADE DO(S) PROPRIETÁRIO(S)

PRODUCED BY AN AUTODESK EDUCATIONAL PRODUCT
PRODUCED BY AN AUTODESK EDUCATIONAL PRODUCT
PRODUCED BY AN AUTODESK EDUCATIONAL PRODUCT